H min calkowita stolika: 1000mm
H max calkowita stolika: 1200mm

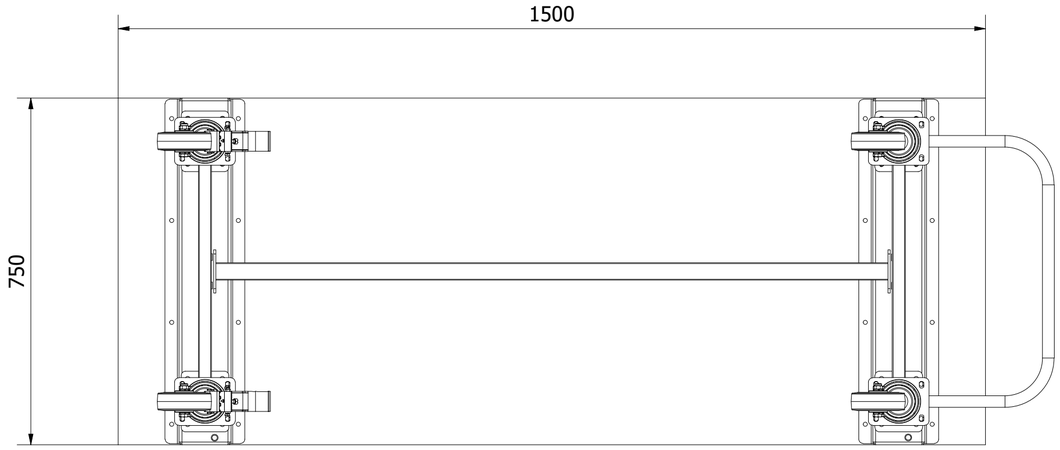

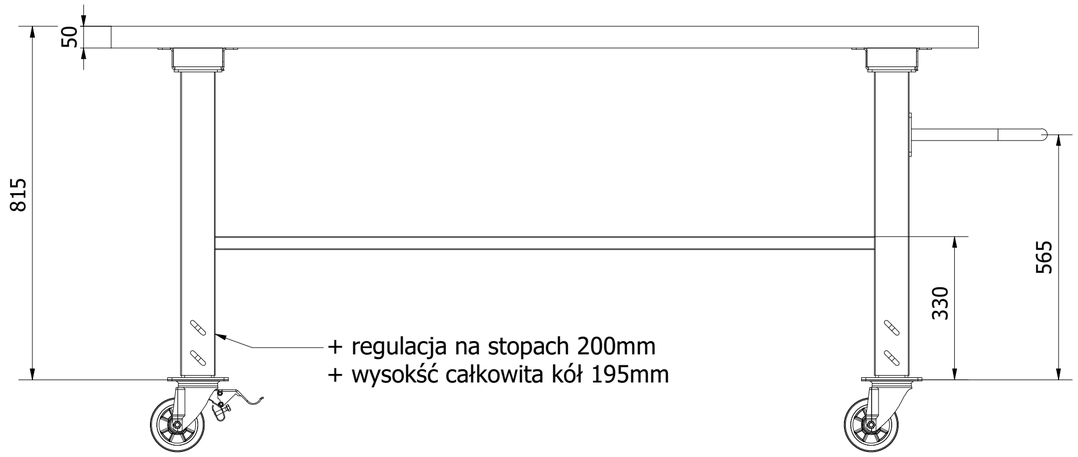

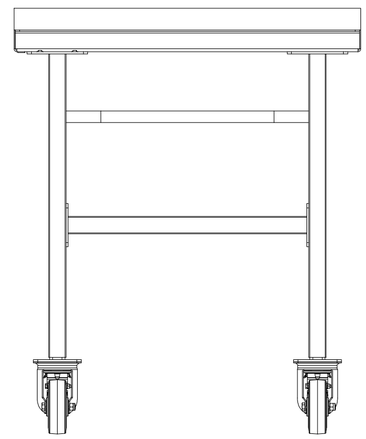

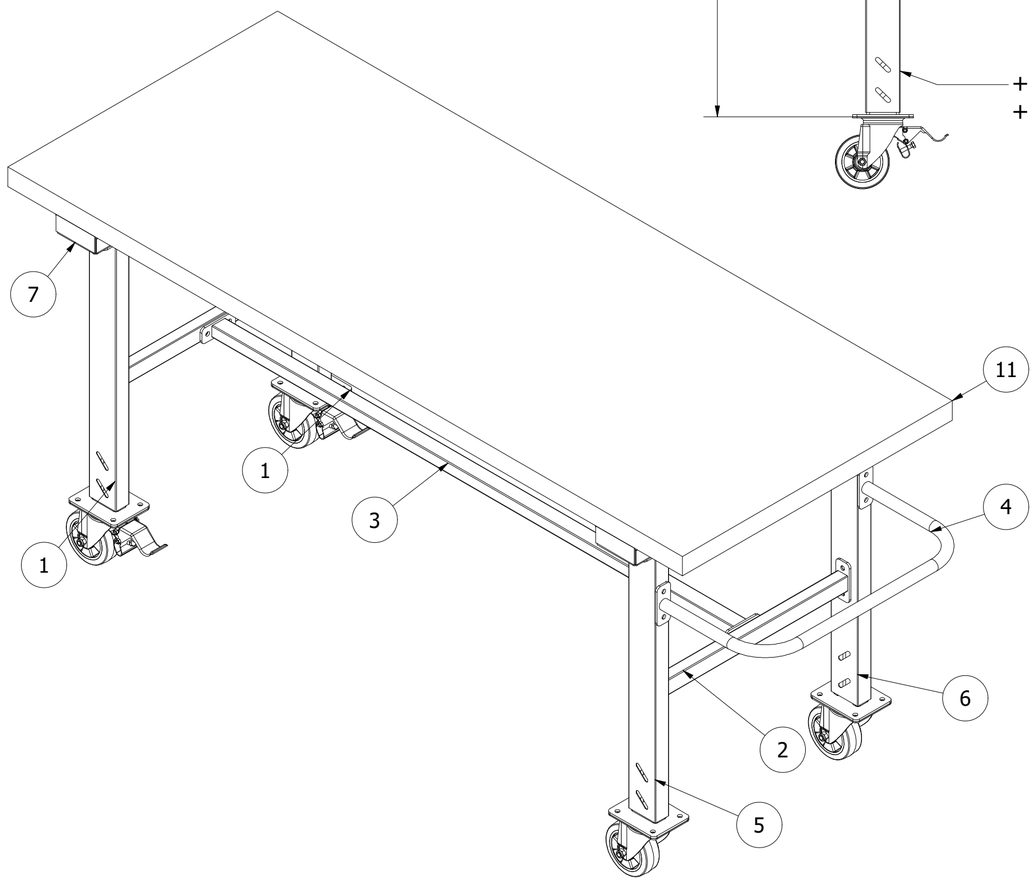

NOVI®